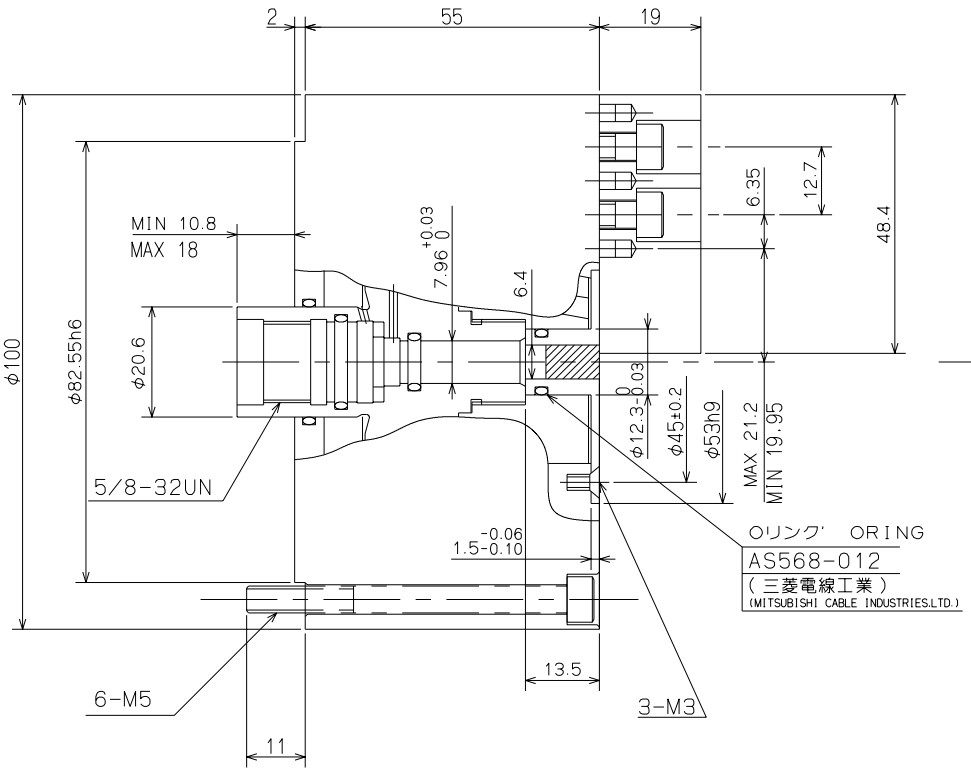

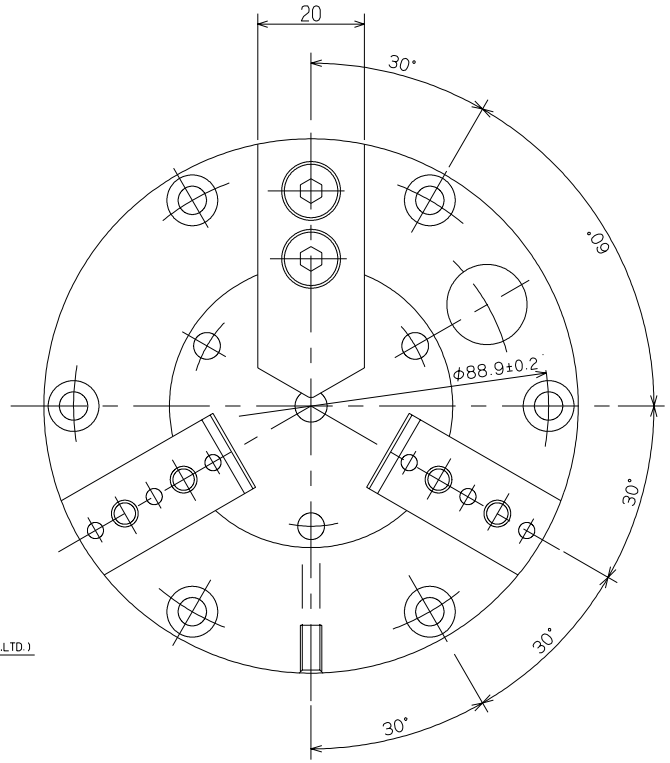

仕様 SPECIFICATIONS	
ピストンストローク PISTON STROKE	7.2 mm
ツメストローク(直径デ) JAW STROKE (IN DIA)	2.5 mm
最大把握力 MAX GRIPPING FORCE	7448 N (760 kgf) [エアピ AIR PRESS 0.7MPa (7kgf/cm²)]
最高回転数 (標準アルミジョウ) MAX SPEED (STD ALUMINUM JAWS)	6000 min^{-1}
重量(標準ソフトジョウ付) MASS(WITH STD SOFT JAWS)	2.1 kg
MOMENT OF INERTIA 慣性モーメント	0.005 kg·m²
繰り返シ精度 (Pタイプ標準) REPEATABILITY (P TYPE STD)	0.0025 mm
〃 (EPタイプ) (EP TYPE)	0.0013 mm
〃 (EP1タイプ) (EP1 TYPE)	0.0010 mm

図面来歴			尺度 1:1	形式	KPC43C100	重量	kg
				名称	超精密エアチャック 4		
部長 課長	係長 主任	設計 CAD	三角法		KPC43C100 ガイケイ		
株式会社 北川鉄工所		作成年月日		図面番号	61P 32 1927 2		