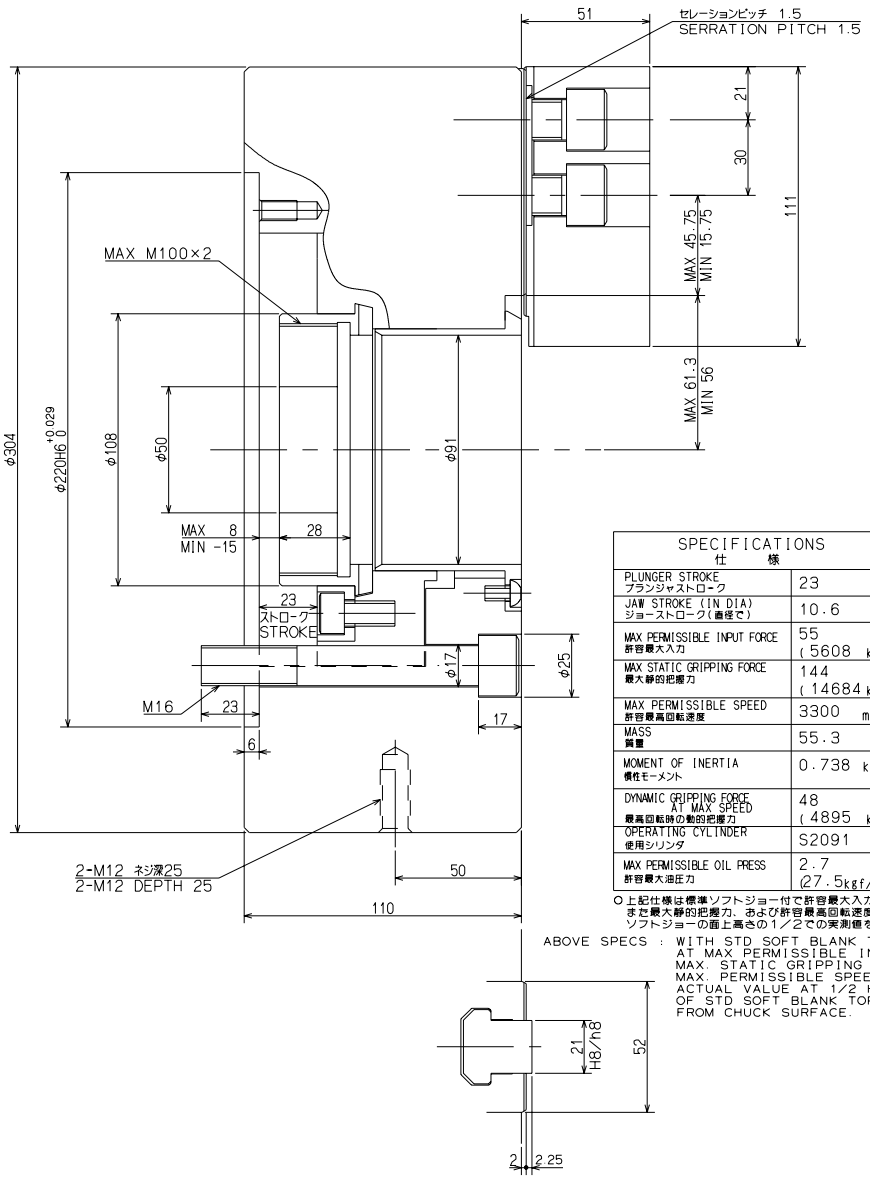

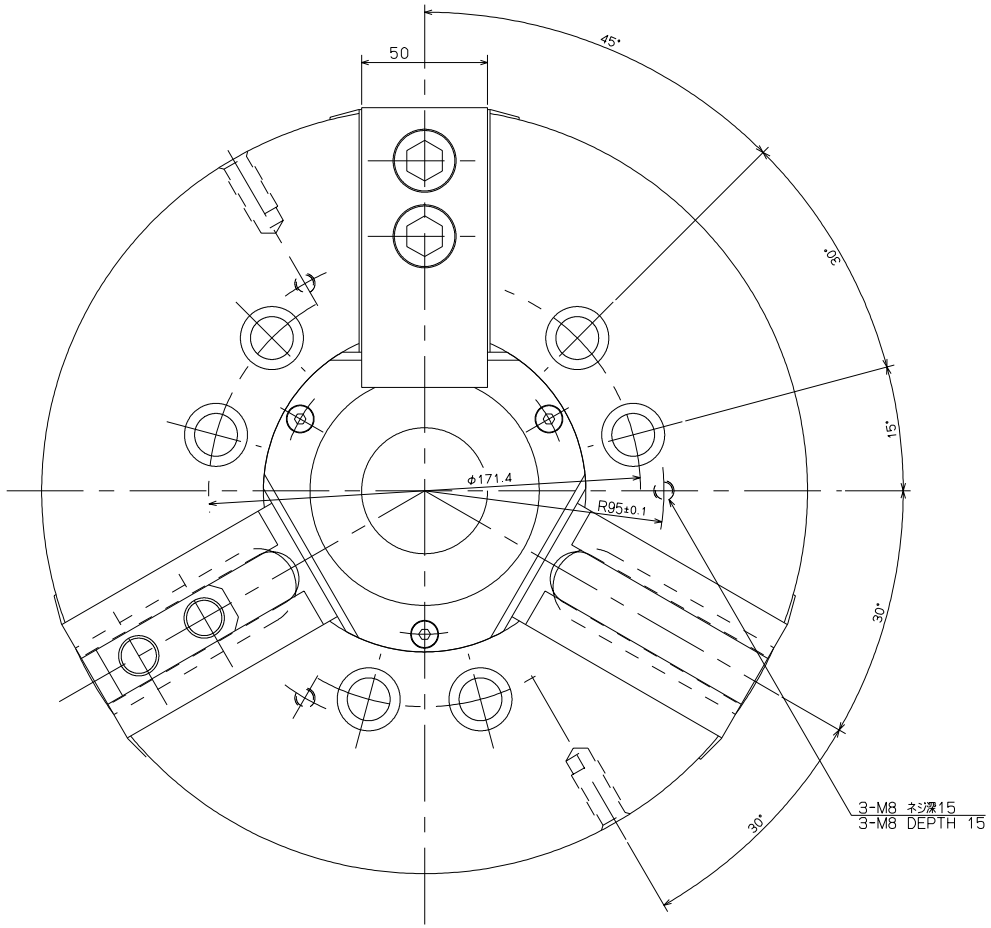

SPECIFICATIONS 仕　様	
PLUNGER STROKE プランジャストローク	23 mm
JAW STROKE (IN DIA) ジョーストローク(直径で)	10.6 mm
MAX PERMISSIBLE INPUT FORCE 許容最大入力	55 kN (5608 kgf)
MAX STATIC GRIPPING FORCE 最大静的把握力	144 kN (14684 kgf)
MAX PERMISSIBLE SPEED 許容最高回転速度	3300 min^{-1}
MASS 質量	55.3 kg
MOMENT OF INERTIA 慣性モーメント	0.738 $kg \cdot m^2$
DYNAMIC GRIPPING FORCE AT MAX SPEED 最高回転時の動的把握力	48 kN (4895 kgf)
OPERATING CYLINDER 使用シリンダ	S2091
MAX PERMISSIBLE OIL PRESS 許容最大油圧力	2.7 MPa (27.5 kgf/cm^2)

○ 上記仕様は標準ソフトジョー付で許容最大入力時の場合
また最大静的把握力、および許容最高回転速度については
ソフトジョーの面上高さの1／2での実測値を示す

ABOVE SPECS : WITH STD SOFT BLANK TOP JAWS AT MAX PERMISSIBLE INPUT FORCE. MAX. STATIC GRIPPING FORCE AND MAX. PERMISSIBLE SPEED ARE ACTUAL VALUE AT 1/2 HEIGHT OF STD SOFT BLANK TOP JAWS FROM CHUCK SURFACE.

CAREER			SCALE 2:3	TYPE B-212	WEIGHT kg
				NAME パワーチャック 21 POWER CHUCK 21	
MANAGER	CHIEF	DRAWN BY	3RD ANGLE	B-212 ガイケイ B-212 OUTSIDE VIEW	
KITAGAWA IRON WORKS CO.,LTD.		DATE		DRW NO. 61P 21 4656 5	